MEGABRIGHT

Luminaria LED
Solar Fotovoltaica

All In One LED 12W

5.000K
1.440 lm
140˚
50.000 hrs

- Diversas distribuciones lumínicas
- 50.000 hrs vida útil
- Disipador de temperatura
- Dimensiones en milímetros
- Proporcionalidad lumínica
- Para montaje en poste
- Único color de cuerpo
- Dimensiones reducidas
- Tecnología LED
- Compacto
- Único color de luz
- Sensor de movimiento PIR

Distribuido en Chile por Downlight - Presidente Eduardo Frei Montalva 2450,
Renca - Tel 562 2646 9000 - contacto@downlight.cl - www.downlight.cl

All In One LED Fotovoltaica 12W

Uso exterior

Línea de productos autónoma y compacta, con panel fotovoltaico y batería en el mismo cuerpo de la luminaria. Para uso en alumbrado público de calles, peatonales, parques y estacionamientos.

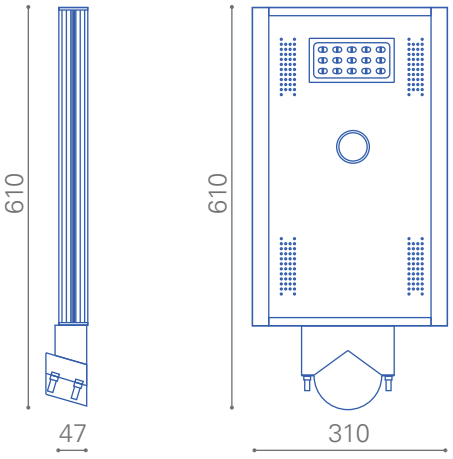

Características luminaria

Iluminación_ uniforme
Material_ Aluminio y acero
Tipo de led_ Bridgelux 15 PCS
Eficacia_ >110 lm/W
Flujo luminoso_ 1.440 lm.
Ángulo de apertura_ 140˚
Ángulo instalación_ 15˚-20˚
Altura de montaje_ 3-6 m
Input_ 12VDC
Peso total_ 10.0Kg

Fotometría

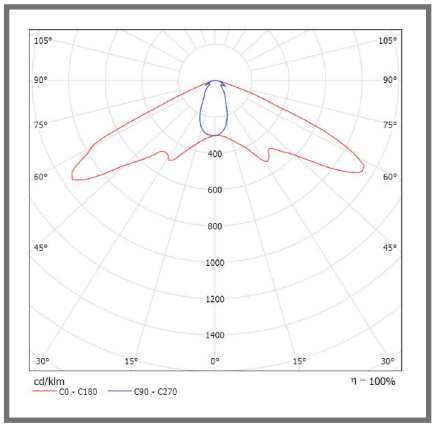

Variables

5010012

12W

5.000K

Incluye

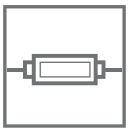

Sensor de Movimiento PIR
disminuye su potencia de 100% a un 30% cuando no hay movimiento.

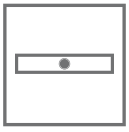

Botón de encendido On/Off
En el extremo lateral trasero, recuerde encender antes de instalar luminaria.

Finalidad del Producto

Outdoor

Iluminación general

Para montaje en poste

Vida útil 50.000

CRI 70 · IP67

RoHS · CE

Distribuido en Chile por Downlight - Presidente Eduardo Frei Montalva 2450, Renca - Tel 562 2646 9000 - contacto@downlight.cl - www.downlight.cl

All In One LED
Batería 12Ah/12V

Tiempo de trabajo diario entre 0 a 10 horas al 100% de la potencia.

Características panel solar

Monocristalino
Potencia máxima_ 20W
Temperatura de operación_ -10˚C a +60˚C

Características batería

Componente_ Lithium iron
Vida útil_2.000 cargas
Voltaje nominal_ 12Ah/12V

Luminaria autónoma integrada

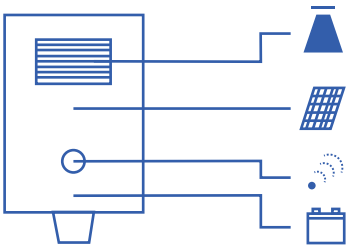

Características controlador de carga

Input_ DC 12V
Output_ Max 0,3A/VDC 40-50
Eficiencia_ 95%
Carcasa hermética_ IP67
Temperatura de operación_ -40˚C a +60˚C
Peso_ 200g

Vida útil 50.000

CRI 70 · IP67 · RoHS · CE

Distribuido en Chile por Downlight - Presidente Eduardo Frei Montalva 2450,
Renca - Tel 562 2646 9000 - contacto@downlight.cl - www.downlight.cl